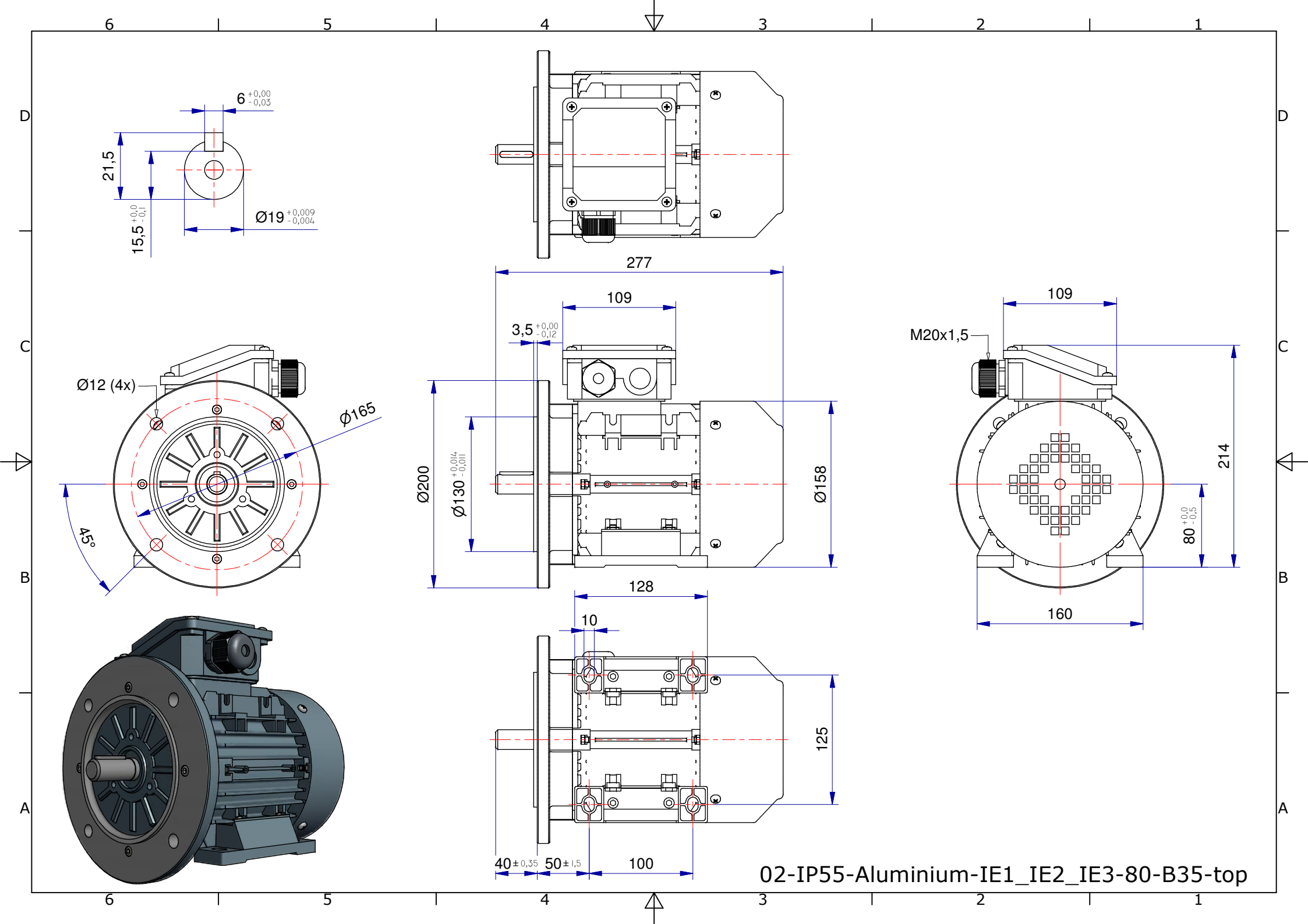
6 +0,00 -0,03
21,5
15,5 +0,0 -0,1
Ø19 +0,009 -0,004
277
109
3,5 +0,00 -0,12
Ø12 (4x)
Ø165
45°
Ø200
Ø130 +0,014 -0,011
Ø158
128
10
125
40 ± 0,35
50 ± 1,5
100
M20x1,5
109
214
80 +0,0 -0,5
160
02-IP55-Aluminium-IE1_IE2_IE3-80-B35-top