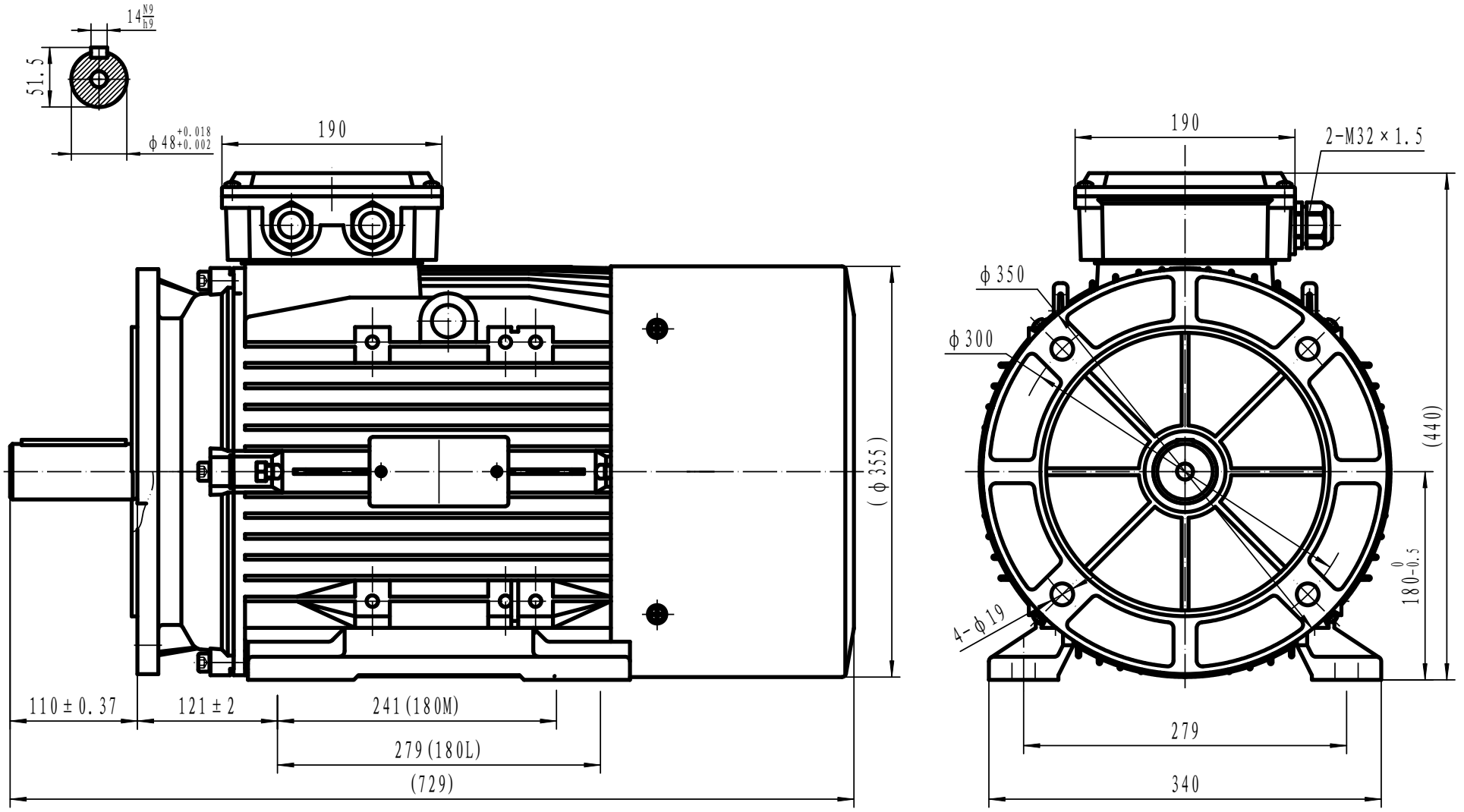

						上海特波电机有限公司	
标记	处数	分区	更改文件号	签名	年、月、日		
设计			标准化			阶段标记 重量 比例	MS180 B35外形图
						1:3.5	
审核							1ST010.051.001
工艺			批准			共 张 第 张	