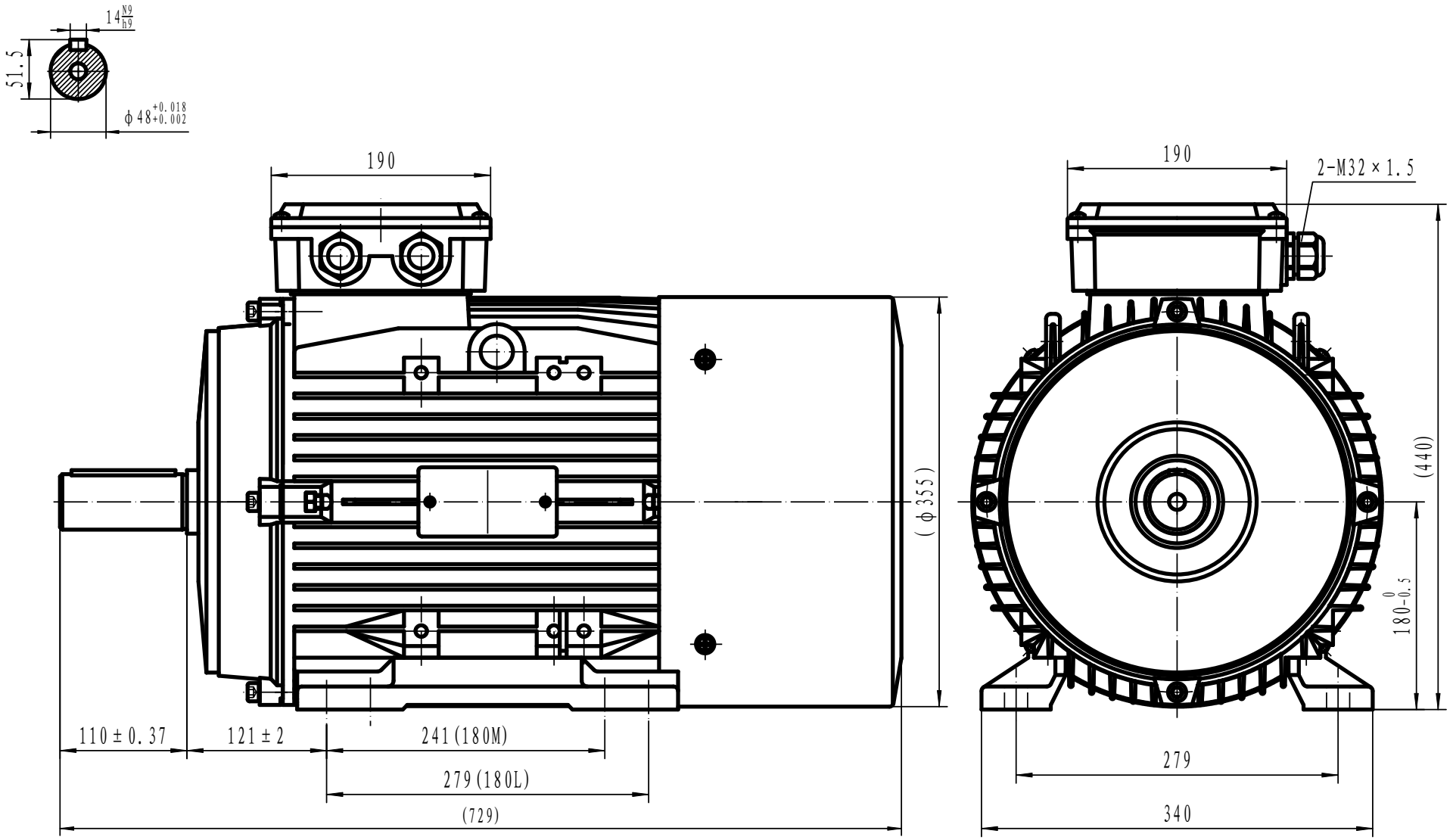

							上海特波电机有限公司	
标记	处数	分区	更改文件号	签名	年、月、日			
设计			标准化			阶段标记	重量	比例
								1:3.5
审核							MS180 B3外形图	
工艺			批准			共 张 第 张		1ST010.050.001