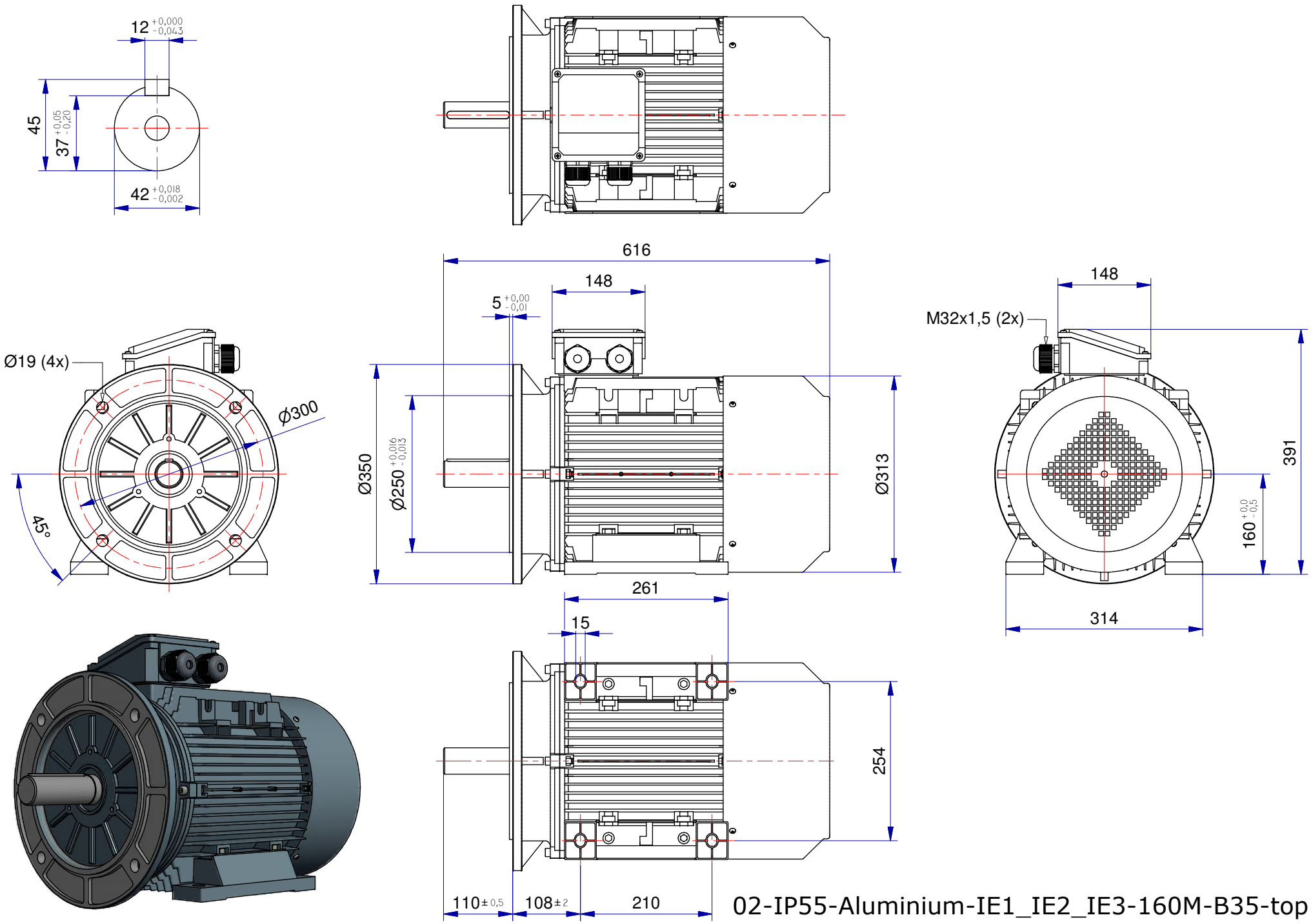
12 +0,000 -0,043
45
37 +0,05 -0,20
42 +0,018 -0,002
Ø19 (4x)
ϕ300
45°
616
148
5 +0,00 -0,01
Ø350
Ø250 +0,016 -0,013
Ø313
261
15
254
110±0,5
108±2
210
148
M32x1,5 (2x)
391
160 +0,0 -0,5
314
02-IP55-Aluminium-IE1_IE2_IE3-160M-B35-top