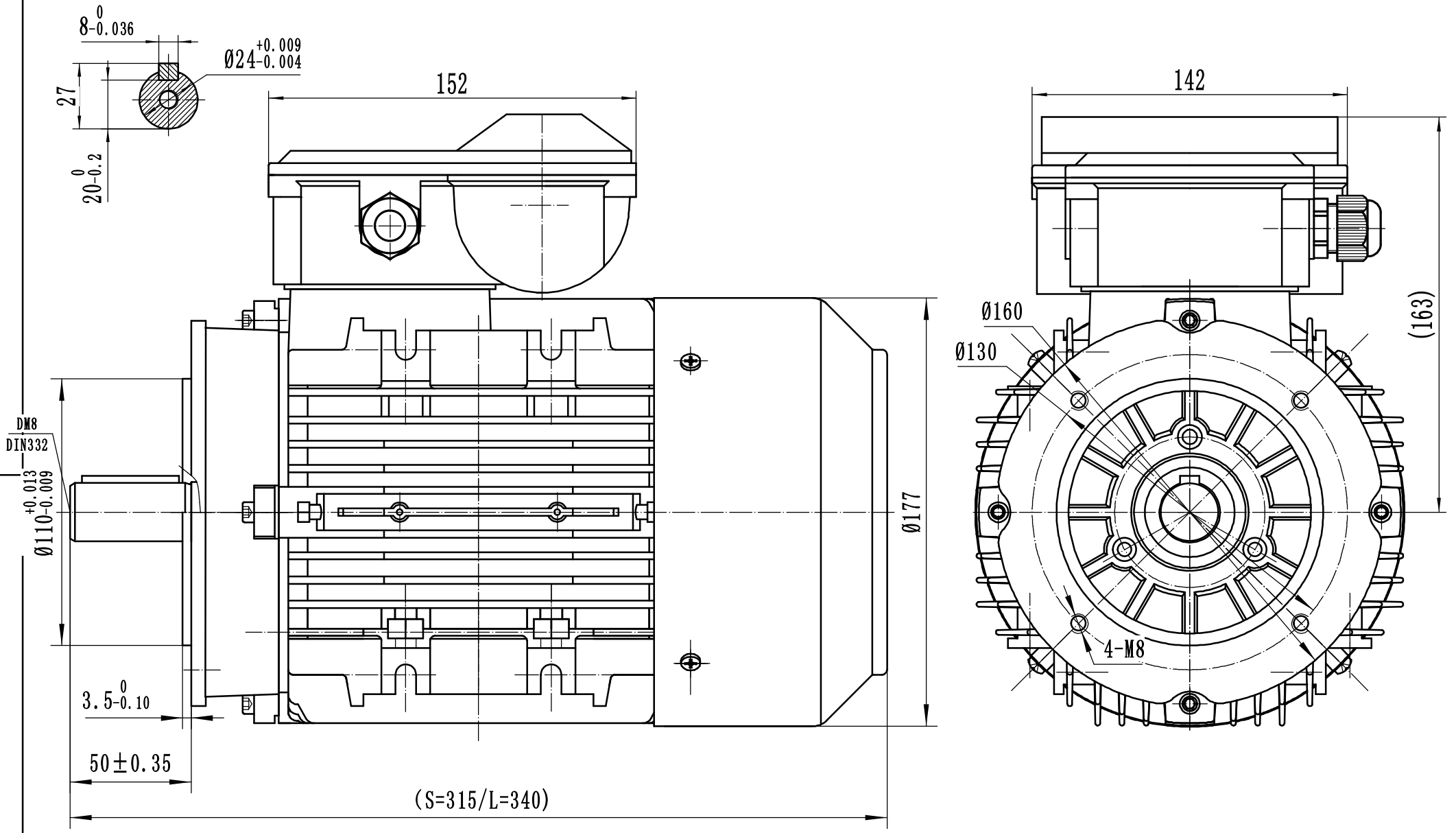

设计		工艺		MY2 90 B14B外形图	阶段标记		比例	版本号
审核		批准			S	A B	1:1.5	
标准化		日期						
TECHTOP 上海特波电机有限公司 ShangHai Top Motor Co,LTD.								