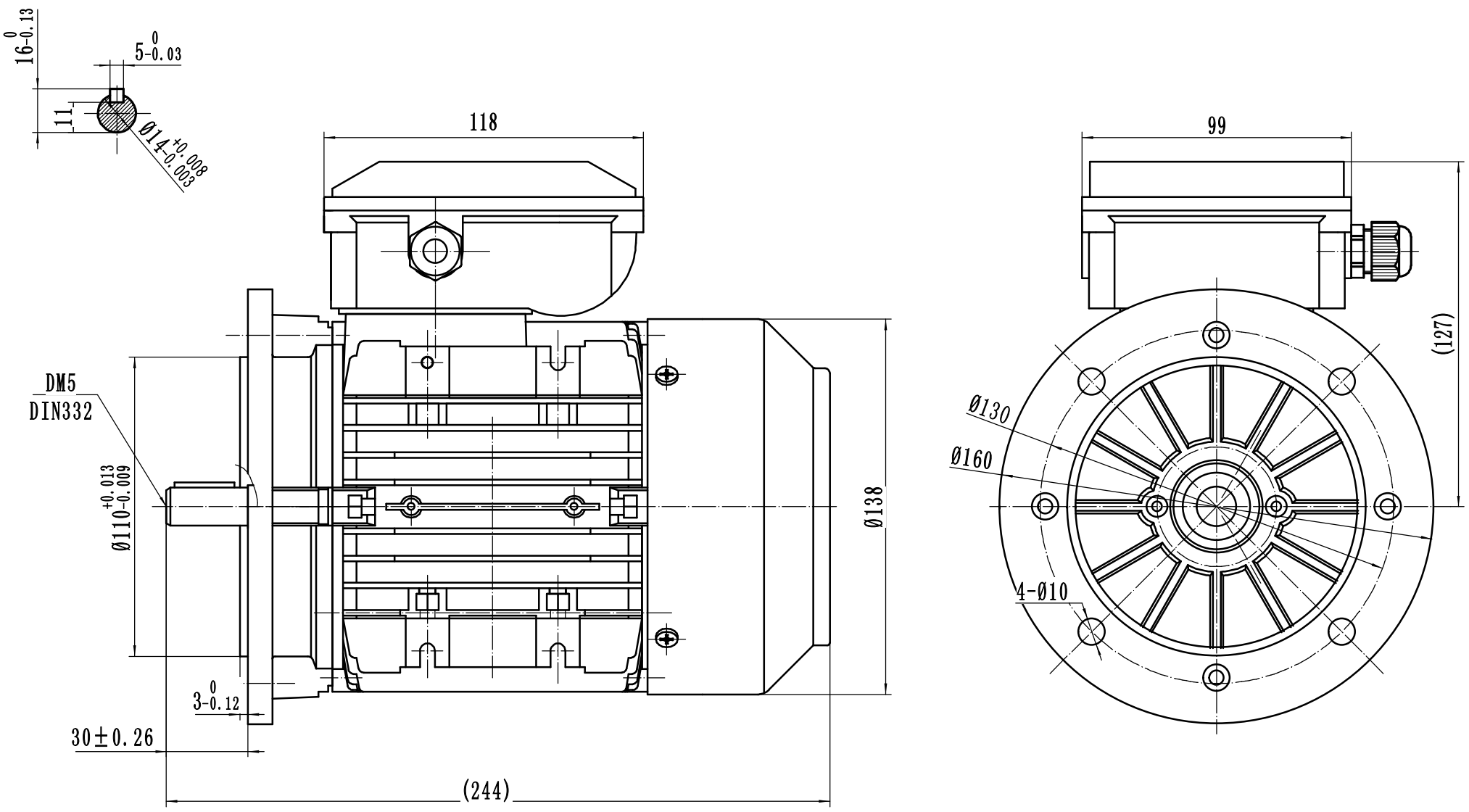


| | | | | | | | |
|---|---|---|---|---|---|---|---|
| 设计 | | 工艺 | | MY2 71 B5外形图 | 阶段标记 | 比例 | 版本号 |
| 审核 | | 批准 | | | S A B | 1:1 | |
| 标准化 | | 日期 | | | | | |
| TECHTOP 上海特波电机有限公司 ShangHai Top Motor Co,LTD. | | | | | | | |