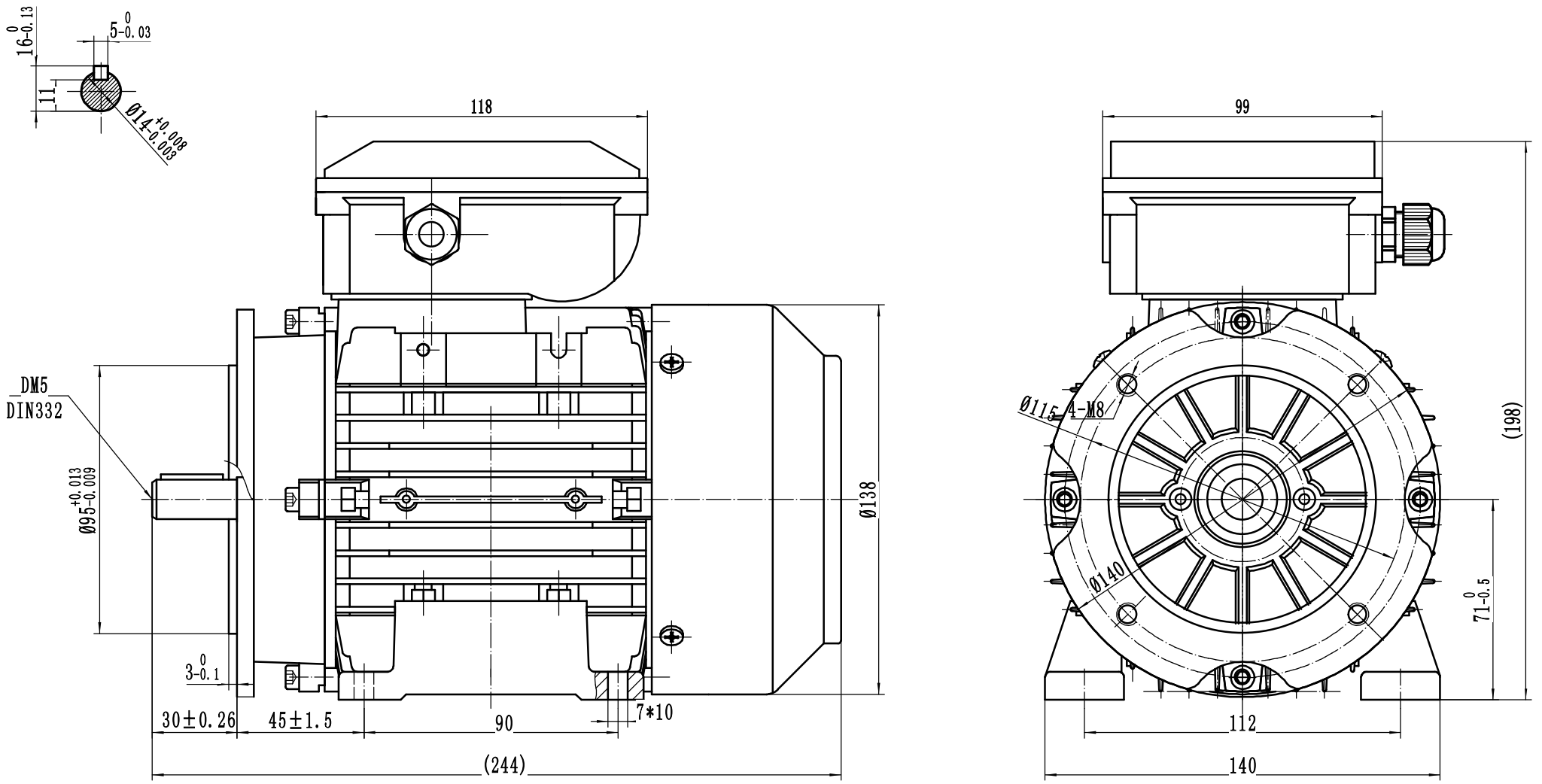

设计		工艺		MY2 71 B34B外形图	阶段标记	比例	版本号
审核		批准			S A B	1:1	
标准化		日期					
TECHTOP 上海特波电机有限公司 ShangHai Top Motor Co,LTD.							