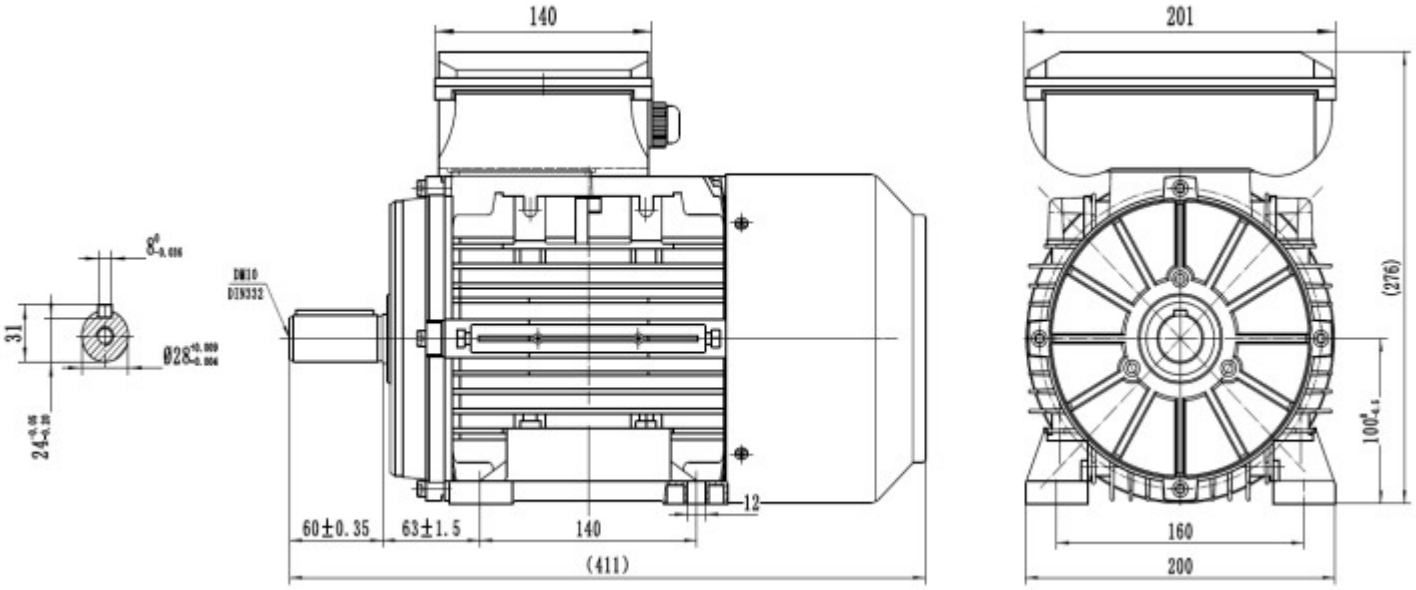

140
201
DM10
DIN332
31
Ø28
24
12
60±0.35
63±1.5
140
(411)
(276)
160
200