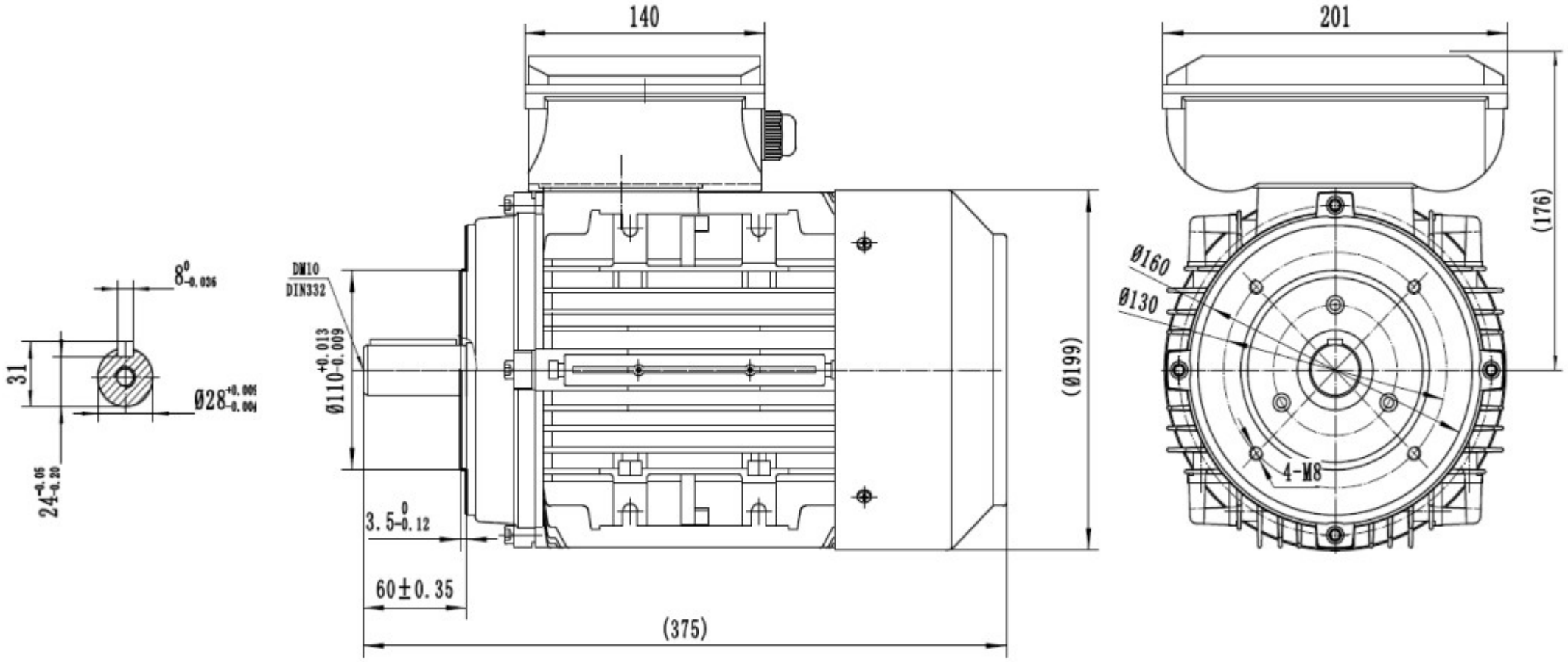

140
201
(176)
(Ø199)
(375)
DM10
DIN332
Ø110 +0.013 -0.009
3.5 0 -0.12
60±0.35
Ø160
Ø130
4-M8
31
8 0 -0.036
Ø28 +0.005 -0.004
24 -0.05 -0.20