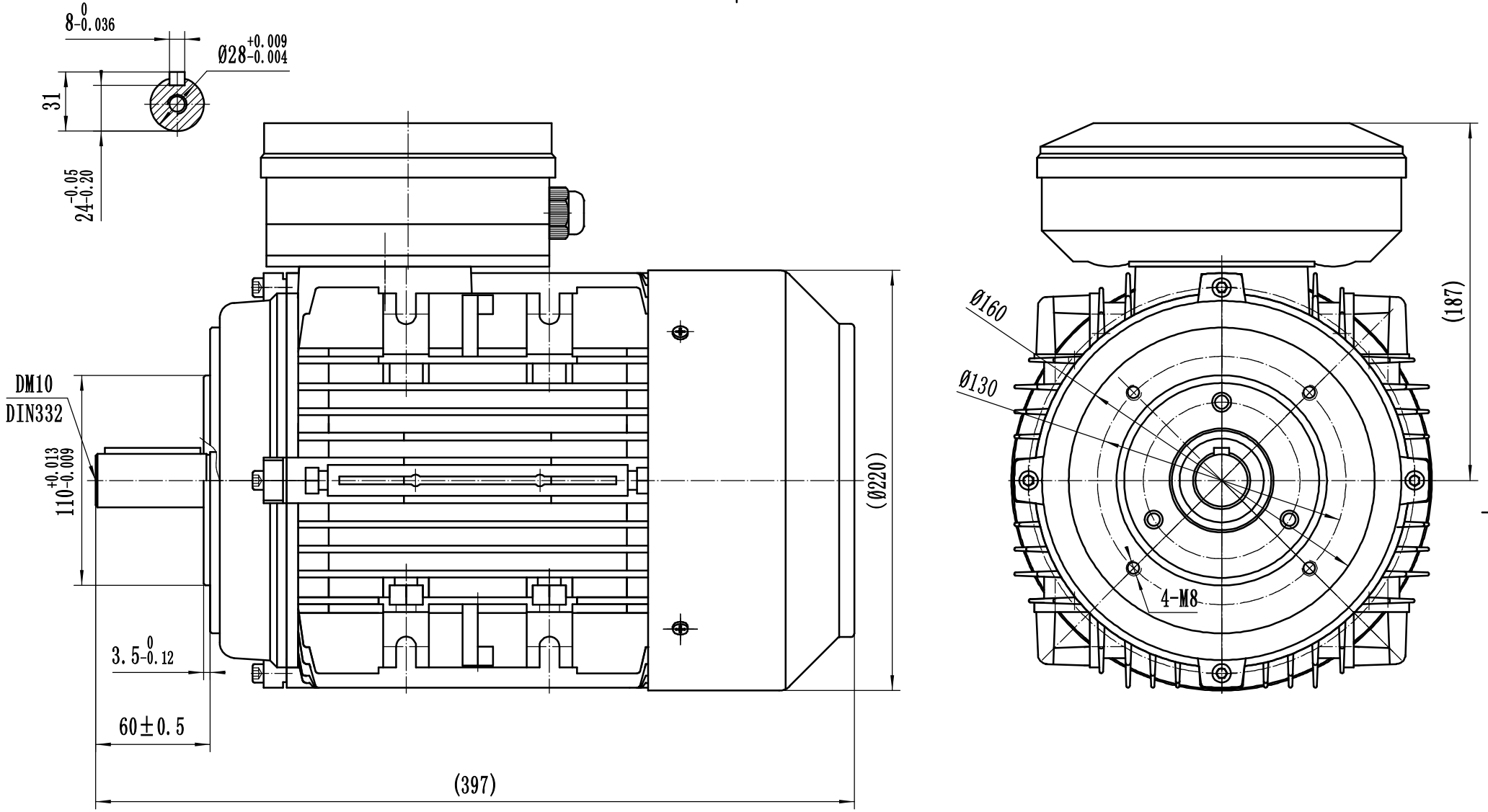

设 计		工 艺		ML2 112 B14外形图	阶段标记	比例	版本号
审 核		批 准			S A B	1:2	
标准化		日 期					
TECHTOP 上海特波电机有限公司 ShangHai Top Motor Co,LTD.							