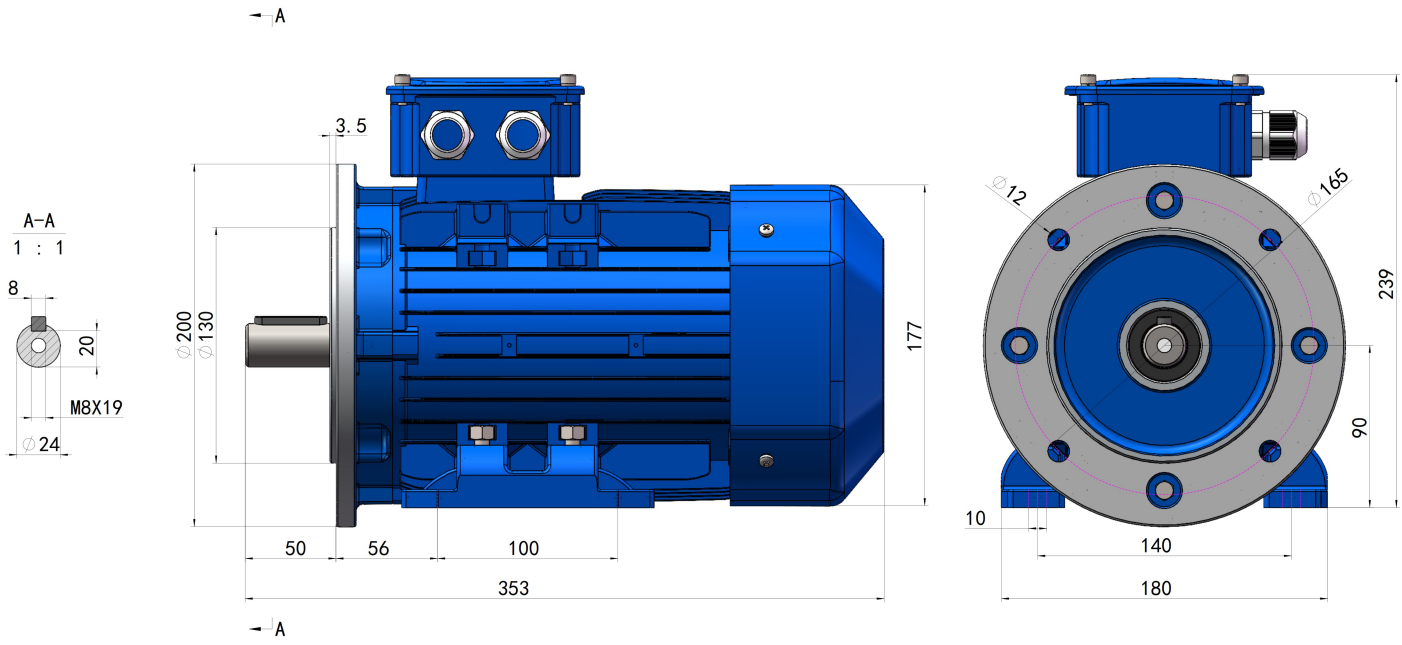
A
3.5
A-A
1 : 1
8
20
M8X19
∅24
∅200
∅130
177
50
56
100
353
∅12
∅165
239
90
10
140
180
A

GE3-90S-B35