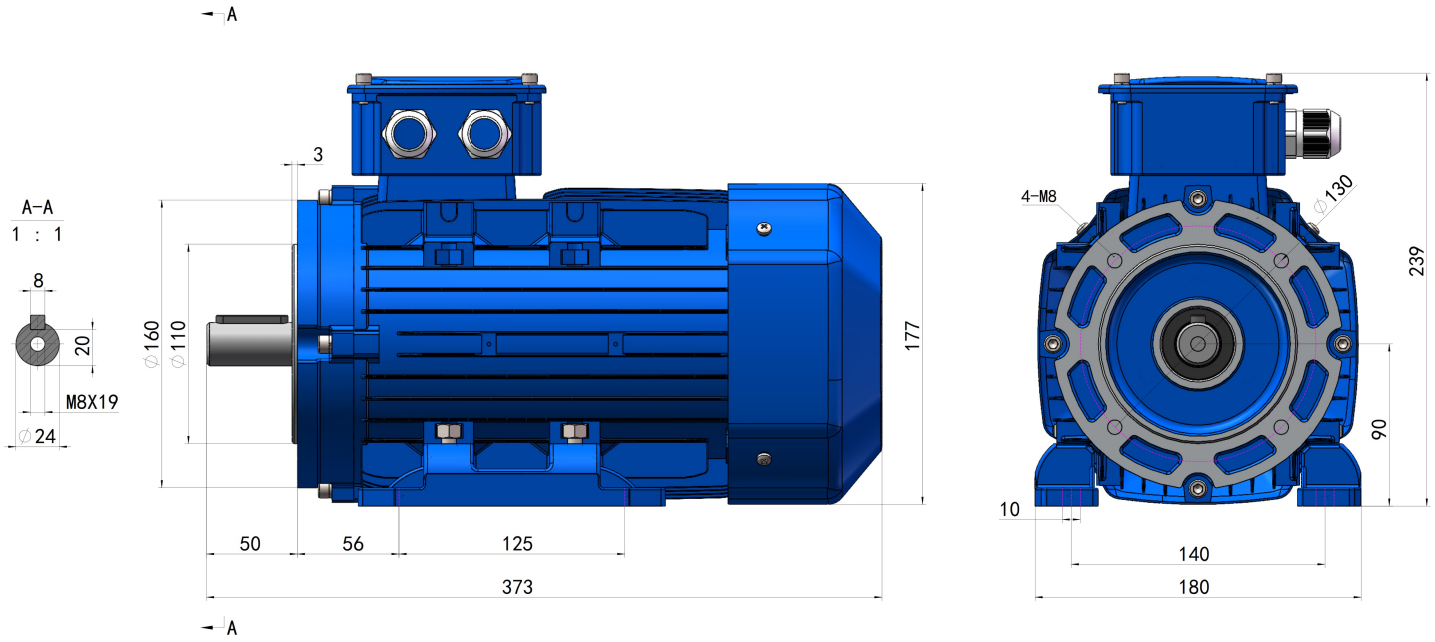

GE3-90L-B34B

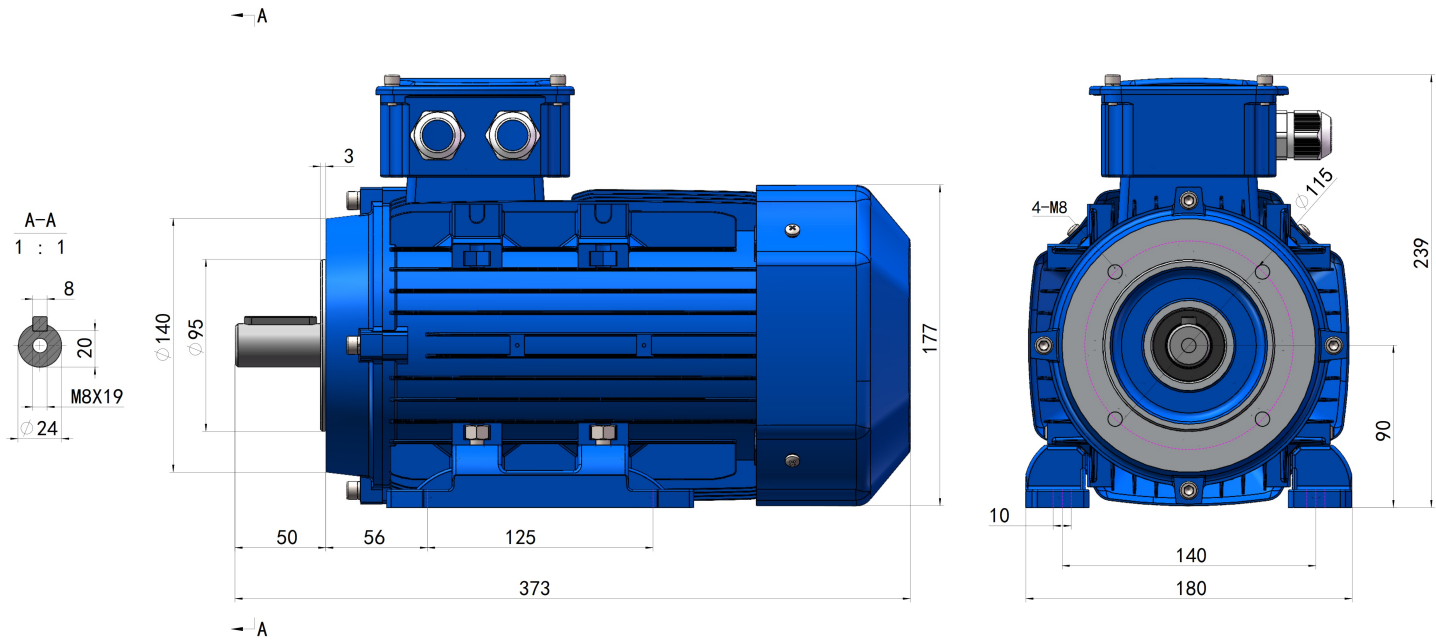

GE3-90L-B34