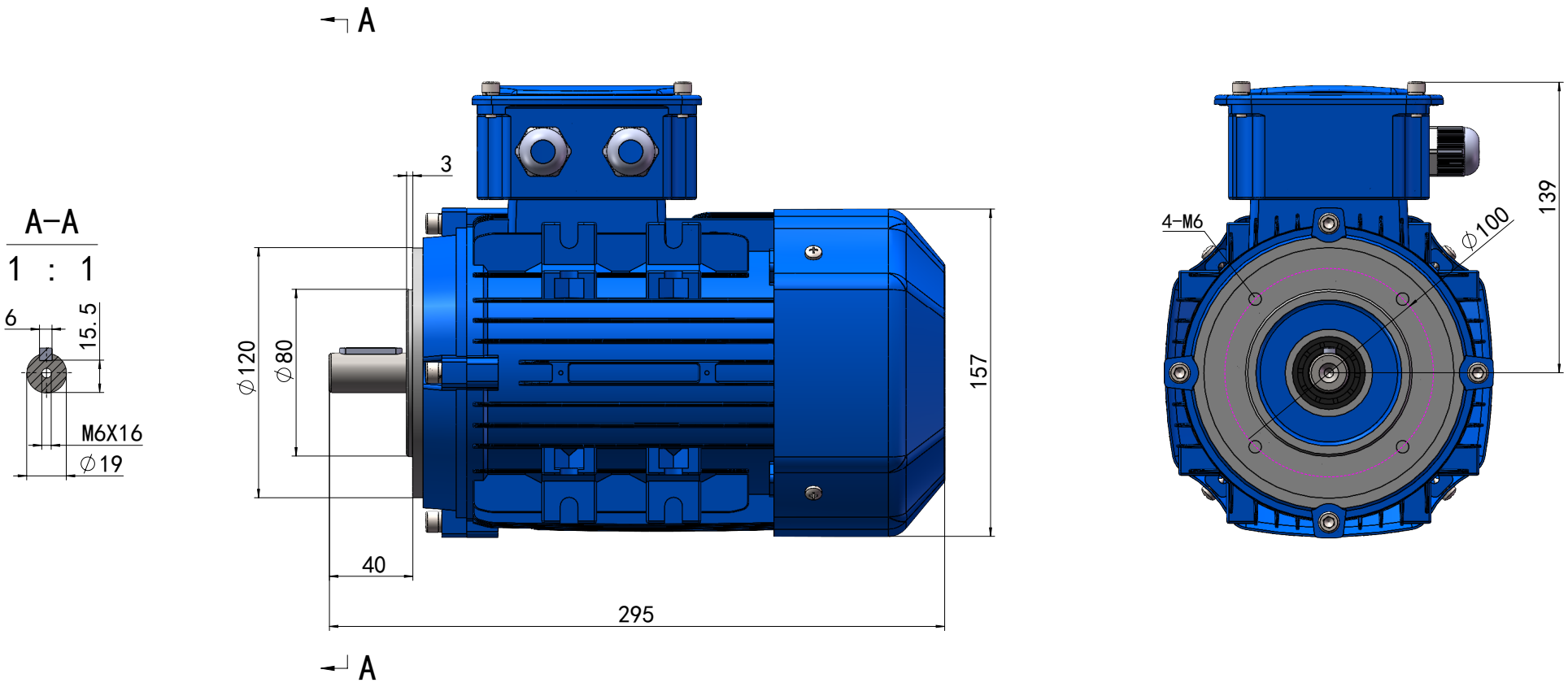

GE3-80M-B14