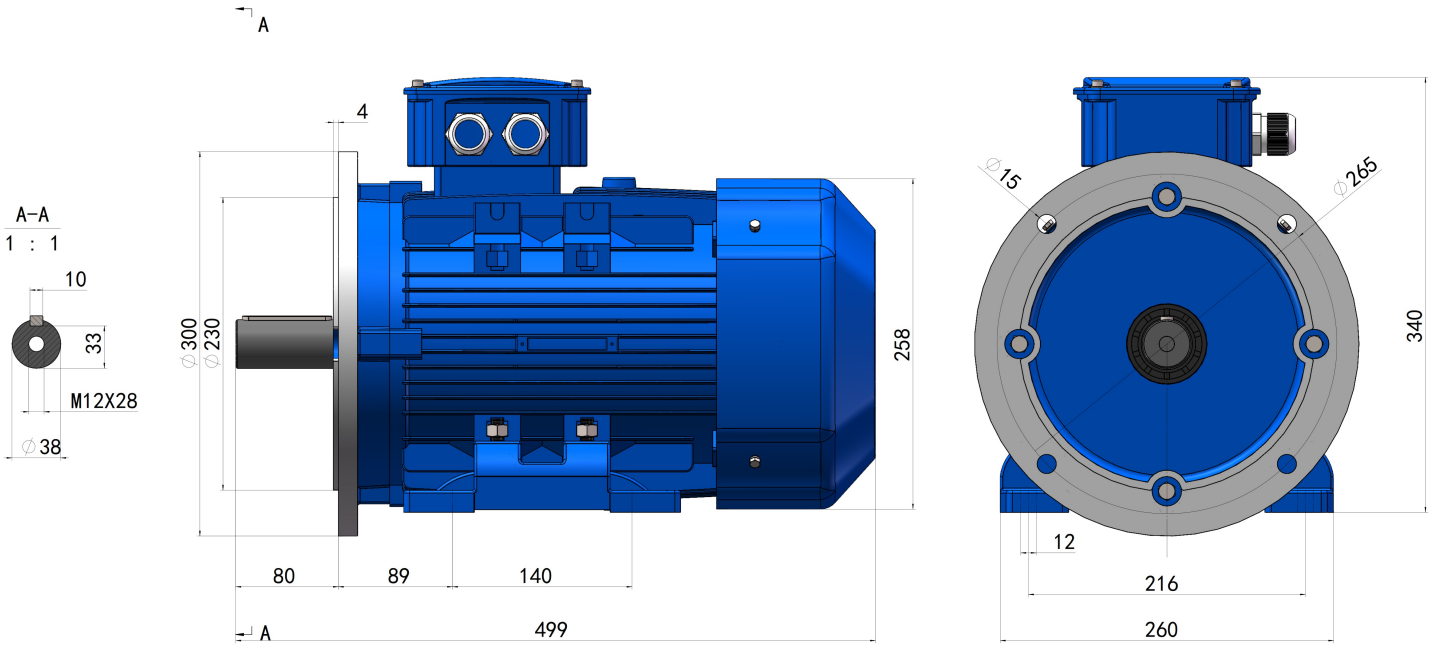
A
4
A-A
1 : 1
10
33
M12X28
∅38
300
230
258
80
89
140
499
A
∅15
∅265
340
12
216
260

GE3-132S-B35