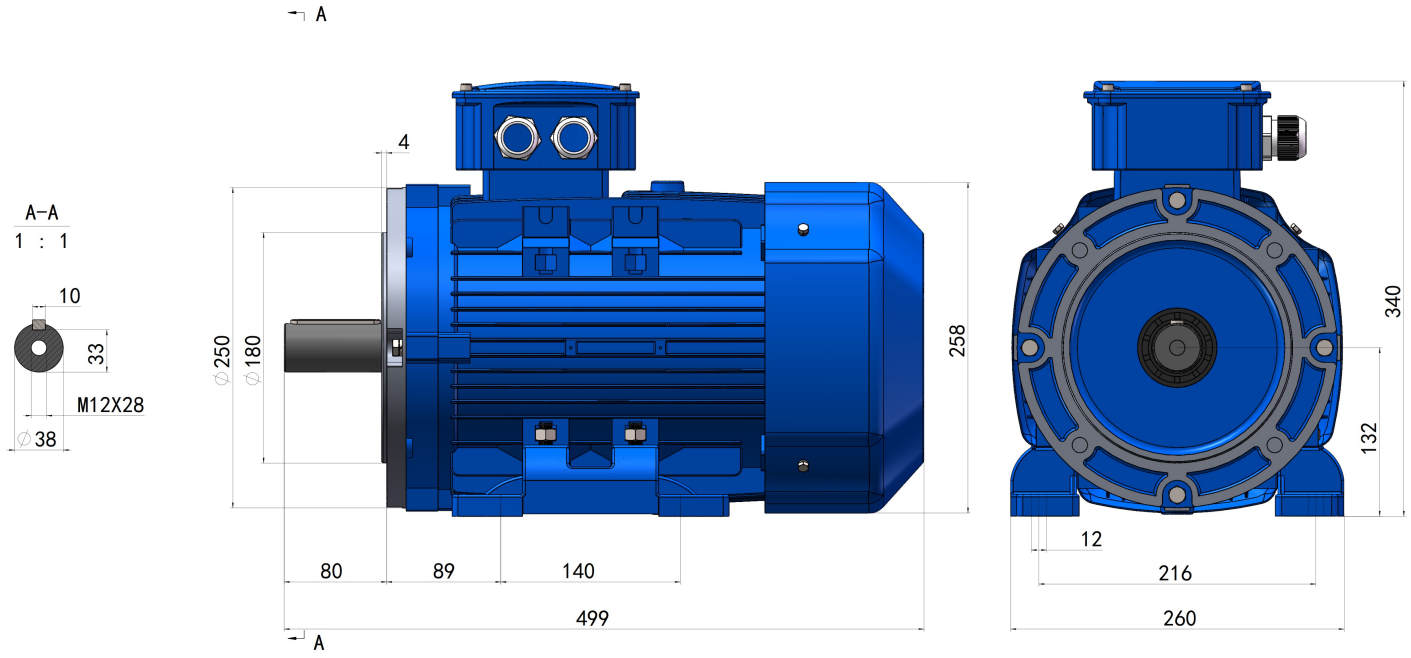

GE3-132S-B34B

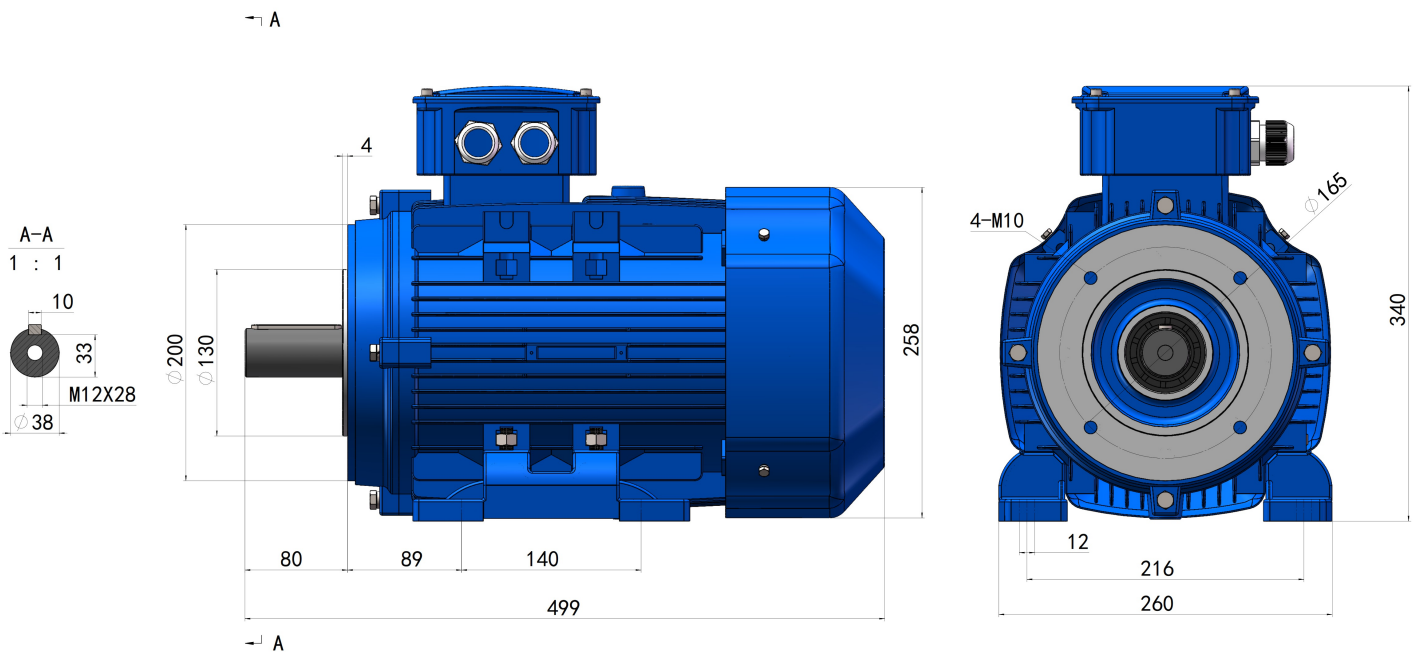

GE3-132S-B34