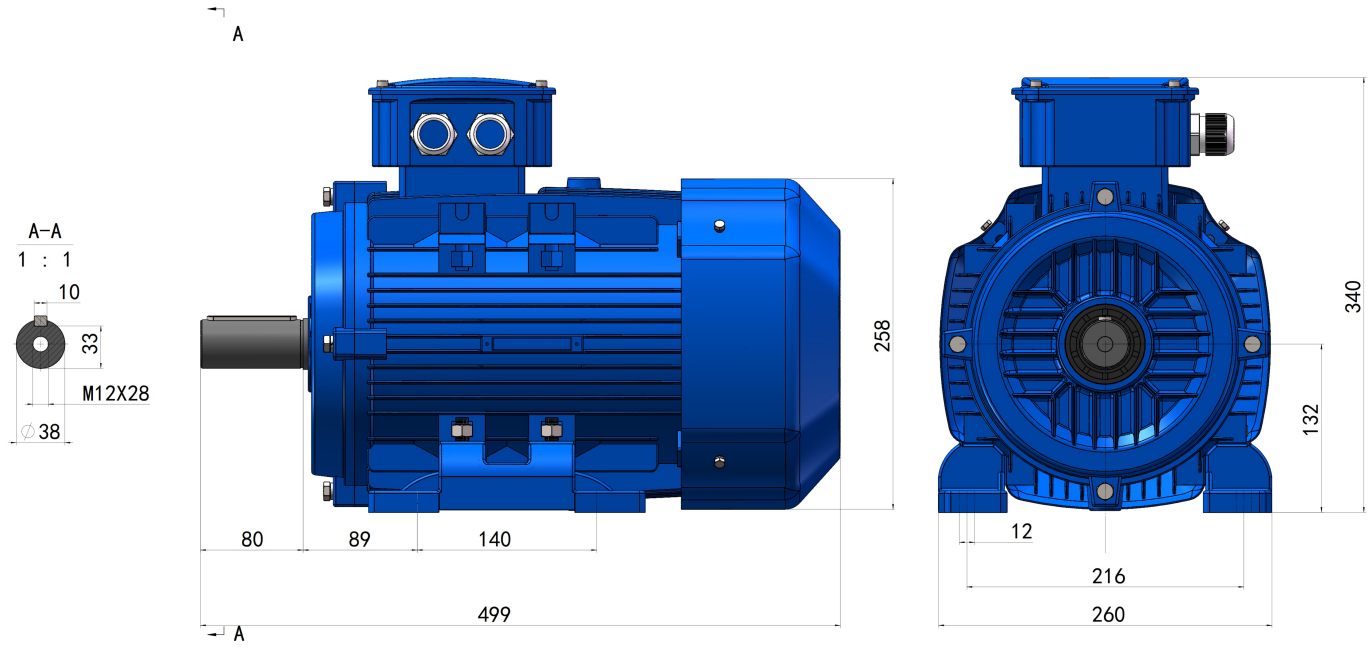

GE3-132S-B3

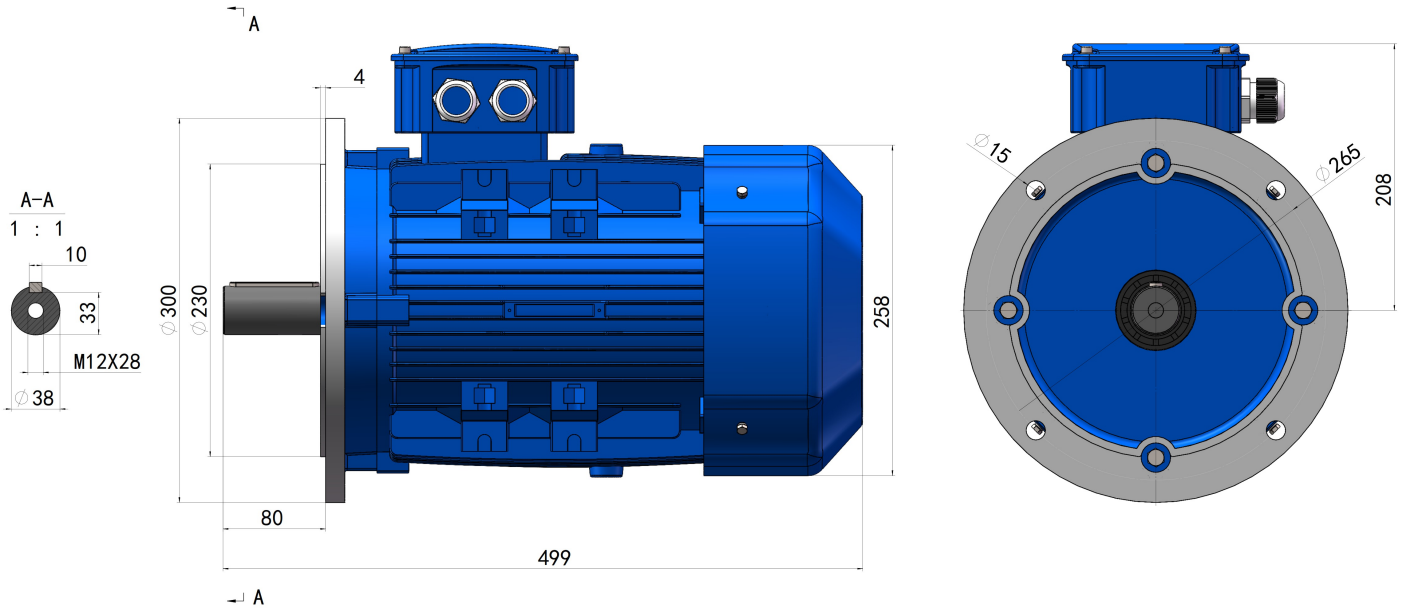

GE3-132S-B5