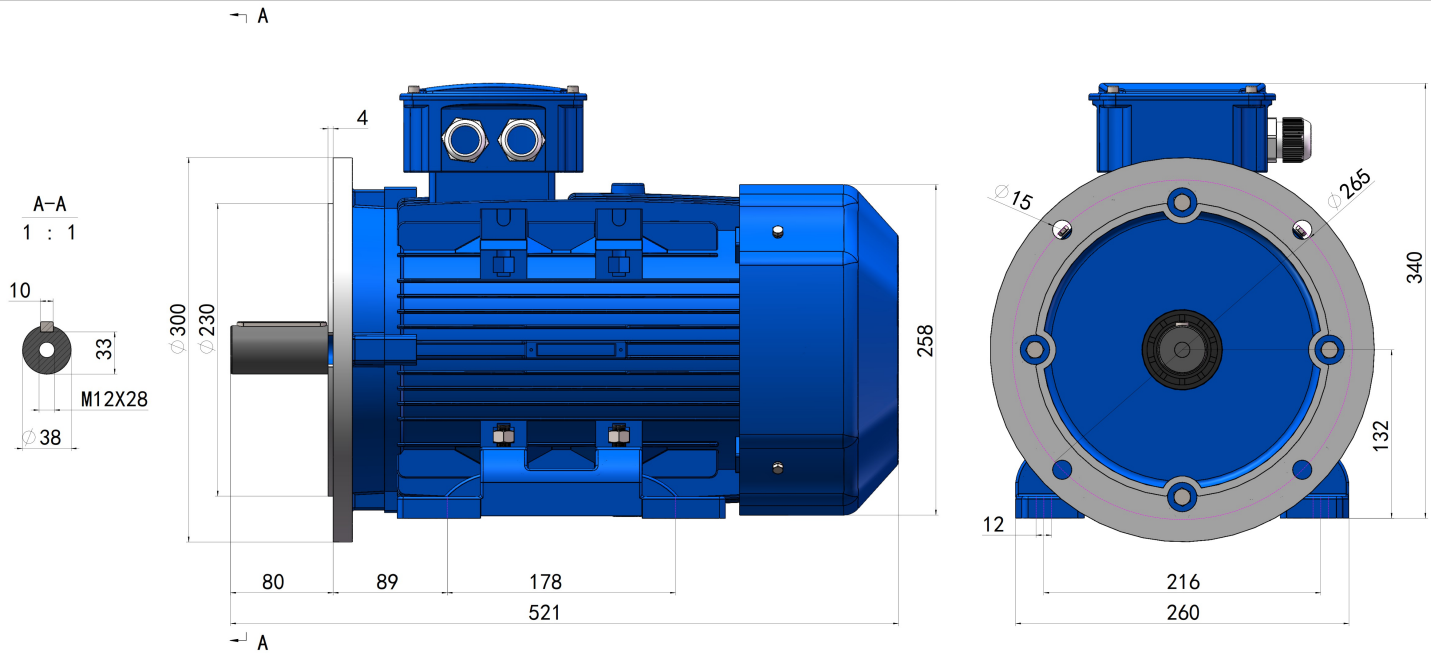
A
A-A
1 : 1
10
33
M12X28
∅38
4
∅300
∅230
258
80
89
178
521
A
∅15
∅265
340
132
12
216
260

GE3-132M-B35