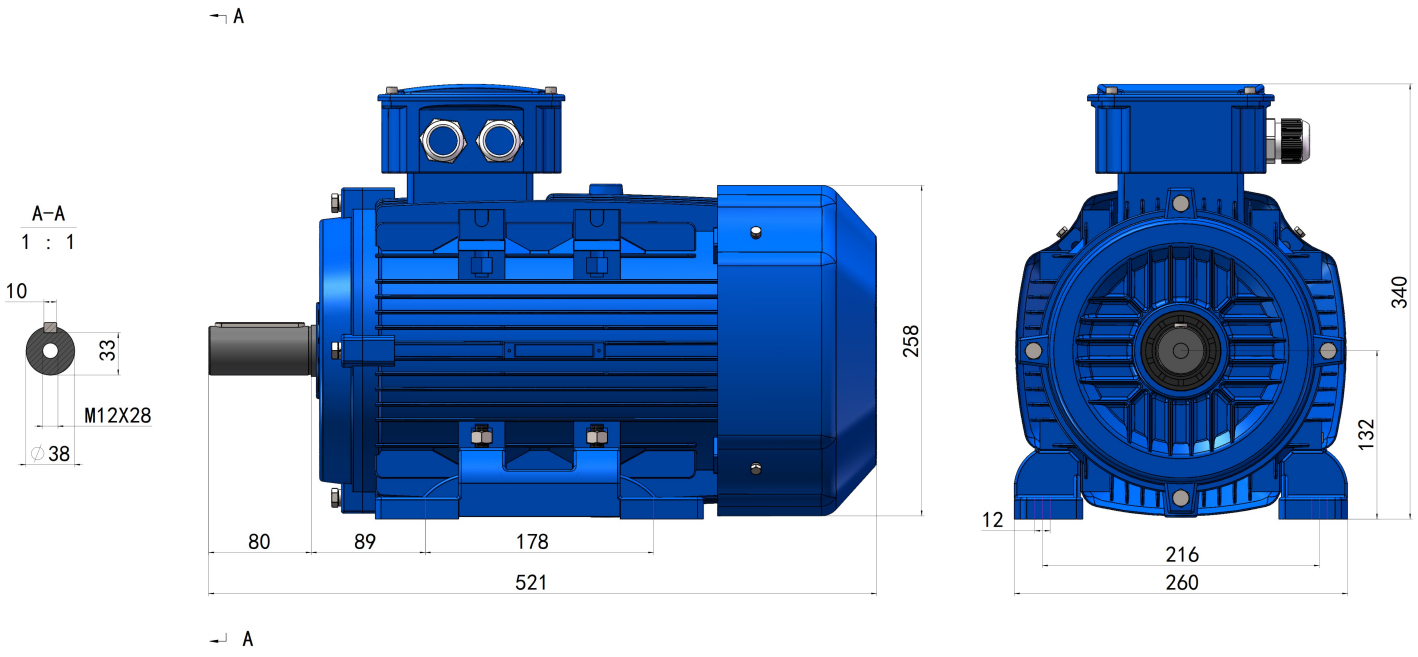

GE3-132M-B3

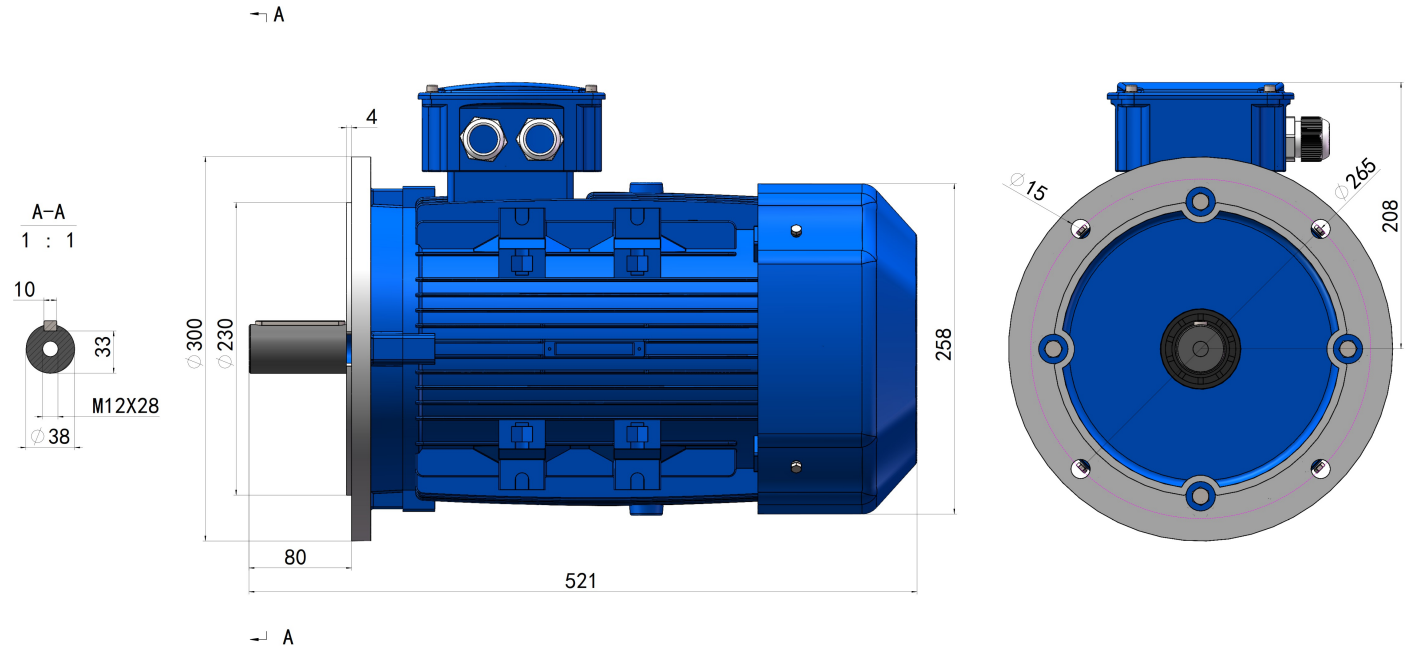

GE3-132M-B5