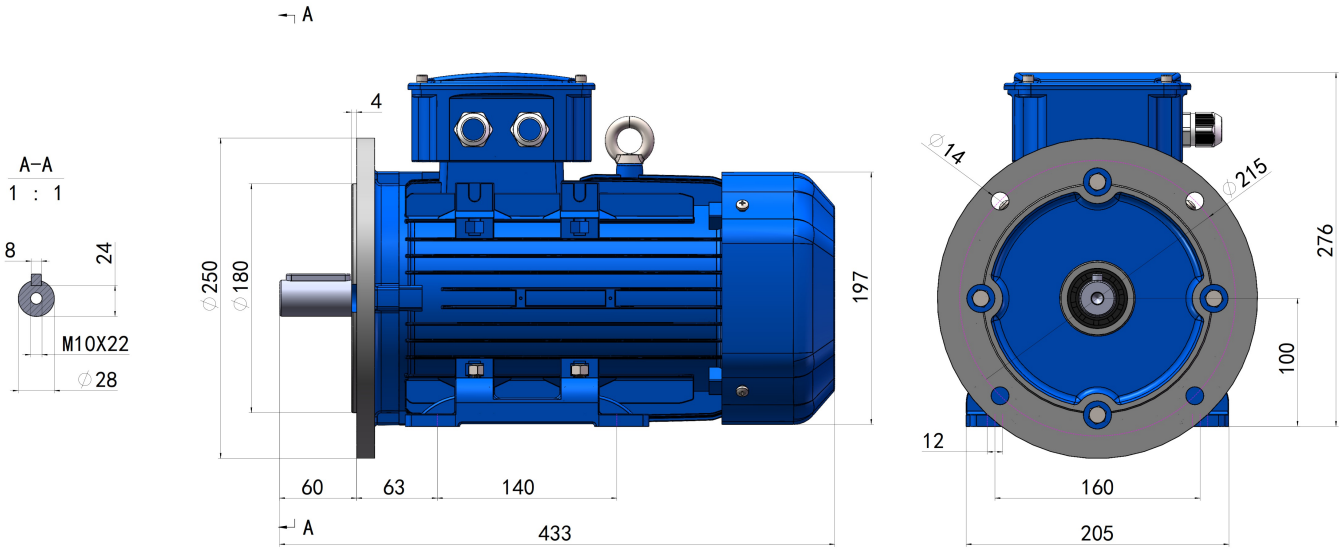
A
A-A
1 : 1
8
24
M10X22
∅28
4
∅250
∅180
197
60
63
140
433
A
∅14
∅215
276
100
12
160
205

GE3-100L-B35