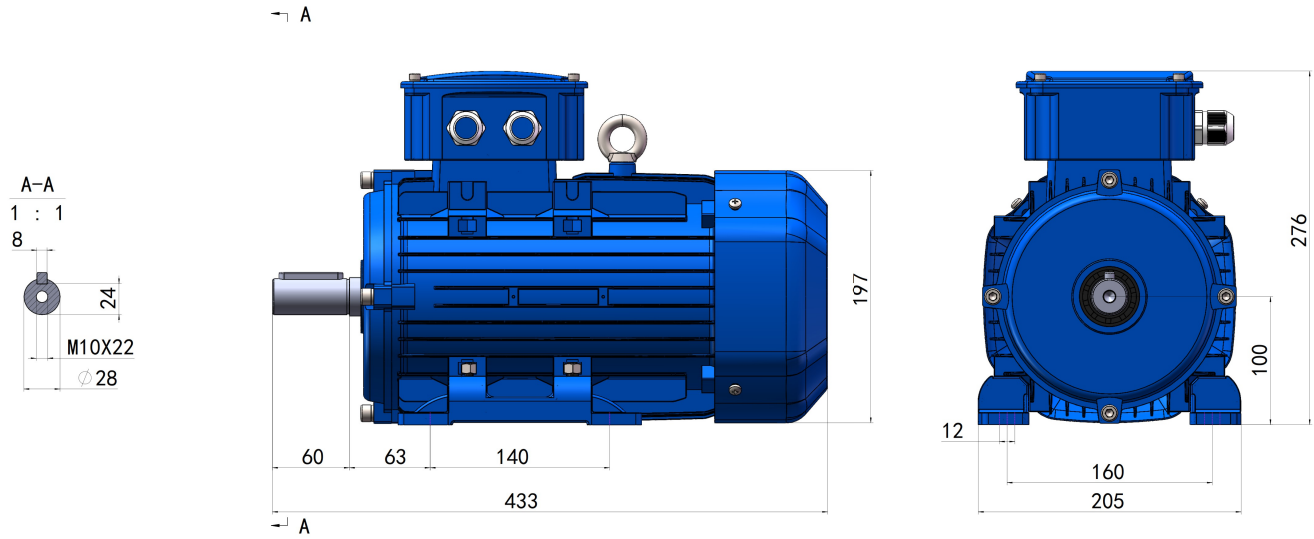

GE3-100L-B3

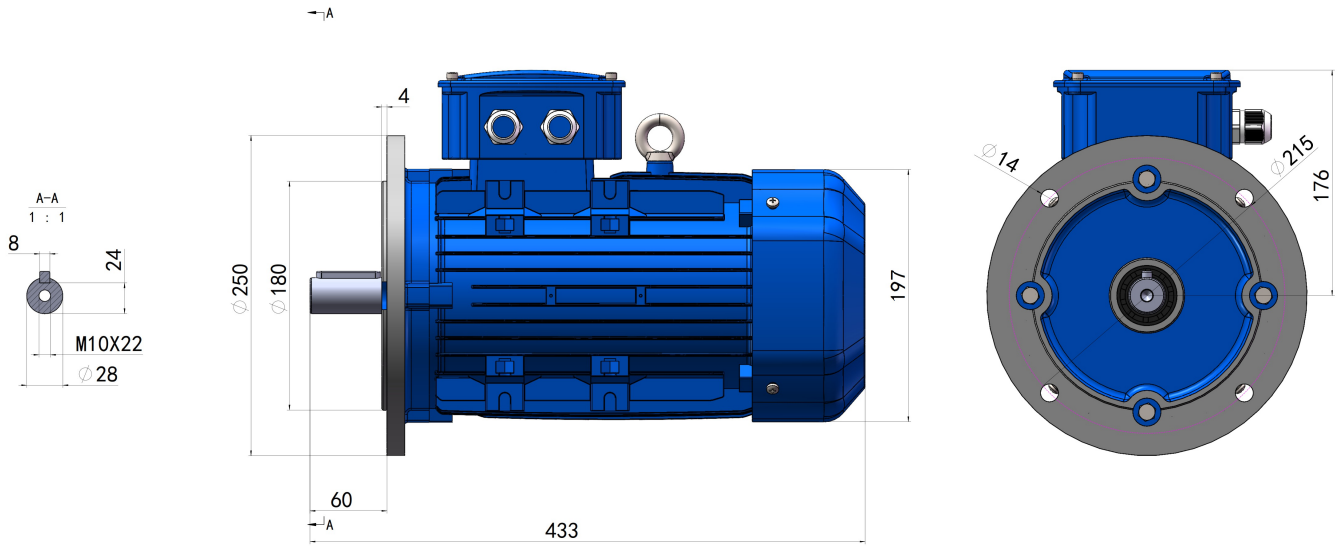

GE3-100L-B5